ENERTECH

NU-WAY®

SG 100	**50 - 100 kW**
SG 170	**90 - 170 kW**
SG 16A	**120 - 250 kW**
SG 16C	**265 - 380 kW**

Gas Burner

- Energy saving and compatible with environmental requirements
- Quiet in operation and designed for easy maintenance
- Reliable and trouble-free
- Tube firing option

Gasbrenner

- Energiesparend und umweltfreundlich
- Leise und servicefreundlich
- Zuverlässig und problemlos
- Schlavchzündungwahl

Brûleur à gaz

- Economise l'énergie et protège l'environnement
- Silencieux et facile á entretenir
- Fiable et sans problèmes
- Optim de mise à feu de tube

- Compact design
- Plug-in contact facilitates the installation
- Ducted or conventional air inlet
- Available for natural gas and LPG
- Two valves, slow opening
- 1 stage, 2 stage and modulating options
- Robust construction for industrial process applications (kilns, ovens, etc,)

- Kompakte Bauweise
- Eurostecker erleiichtert die installatio
- Raumluftunabhängige oder herkömmliche Verbrennungs-lufthansaugang
- Erhältlich für Erdgas, Flüssiggas
- Zwei langsam öffnende Ventile
- 1-stufig, 2-stufig und modulieren
- Robuster aufbau für anwendungen des industriellen prozessanwendungen

- Dimensions réuites
- Prise européenne facilitant l'installation
- Eaccordement possible de l'arrivée d'air sur un conduit extérieur ou admission d'air conventionnelle
- Peut être obtenu pour gas naturel et LPG
- Deux vannes, ouverture lente
- 1 allures, 2 allures ou modulatio
- Construction robuste pour les applications de process industriel

				SG 100	SG 170	SG 16A	SG 16C
Firing rate	Brennerkopf	Tête de combustion	kW	100	170	250	380
Motor	Motor	Moteur	V/Hz	230/50		230/50	
Control unit	Feuerungsautomat	Contrôle automatique		Automatic		Automatic	
Silencer	Schalldämpfer	Silencieux		•		•	
Max inlet pressure	Max. Anschlussdruck	Pression d'alimentation max	mbar	360		360	
Fittings	Gasarmatur	Appareillage gaz		Dungs gas multibloc		Dungs gas multibloc	
Flame monitoring	Überwachung	Surveillance		Ionisation*		Ionisation*	
Gross weight	Gewicht, brutto	Poids brut	kg	15	20		25
Volume	Volumen	Volume	m^3	0.07		0.1	

• Optional
* UV flame monitoring available as an option.

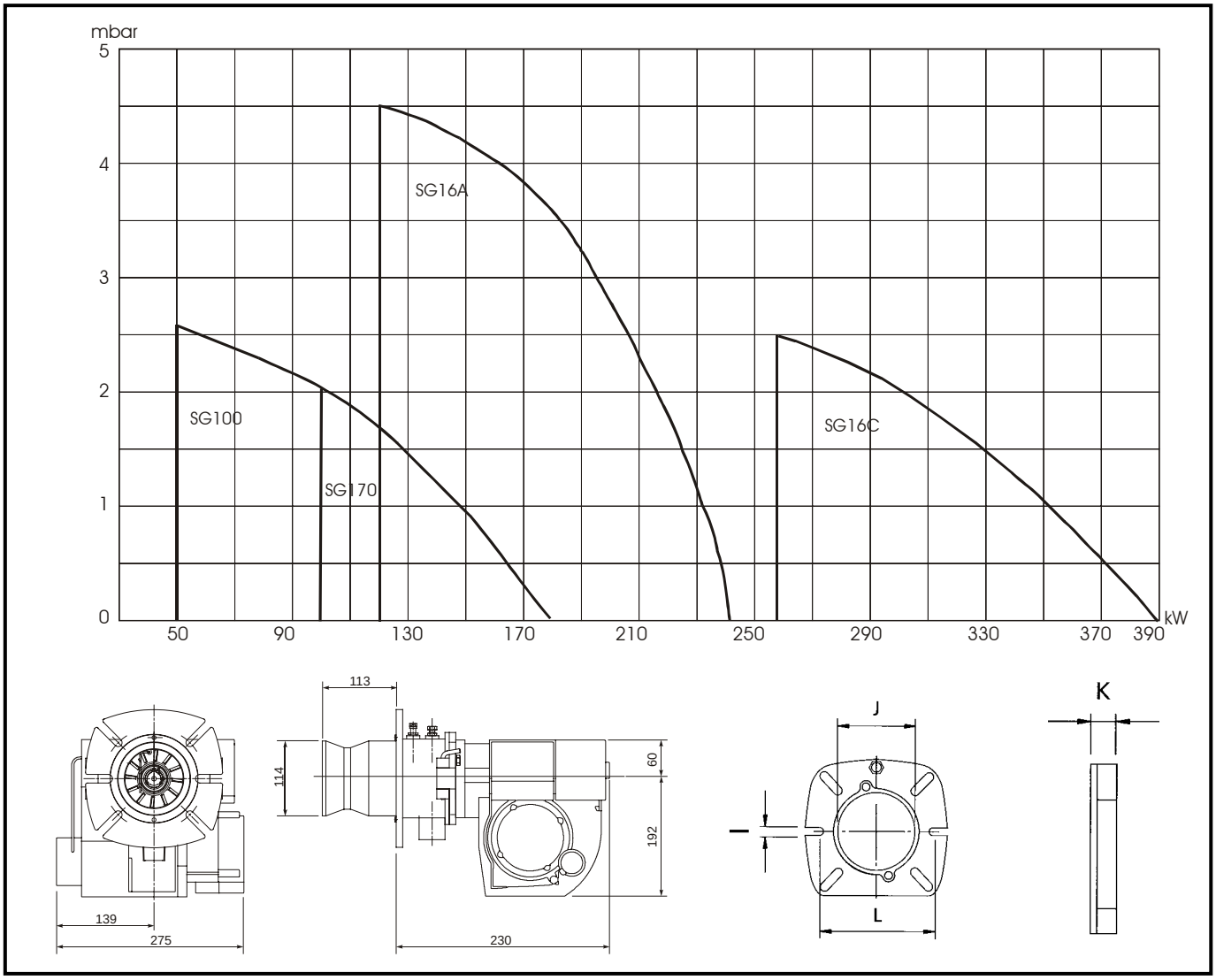

	A	B	C	D	E	F	G	I	J	K	L
SG100	139	290	120	115	323	192	263	12	120	10	155/215
SG170	139	290	120	115	323	192	263	12	120	10	155/215
SG16A	235	455	120	115	550	260	105	12	120	10	155/215
SG16C	235	455	150	165	610	260	105	14	150	15	197

Subject to alterations in design. Technische Änderungen vorbehalten. Tous droits de modificaiton réservés

Nu-way Limited, P O Box 1, Vines Lane, Droitwich, Worcs. WR9 8NA
Tel: 01905 794331, Fax: 01905 794017
Email: info@nu-way.co.uk, Website: www.nu-way.co.uk